Одноконтурная система отопления
с циркуляционными насосами и насосом подпитки

АБВГ – 02.02 – НТХ

2018г.

Ведомость рабочих чертежей основного комплекта

Лист	Наименование	Примечание
1	Общие данные	
2	Схема автоматизации	
3	Схема структурная комплекса технических средств	
4	Схема подключения внешних проводок (начало)	
5	Схема подключения внешних проводок (окончание)	

Ведомость ссылочных и прилагаемых документов

Обозначение	Наименование	Примечание
	Ссылочные документы	
	Прилагаемые документы	
АБВГ – 02.02 – НТХ.КЖ	Кабельный журнал	
АБВГ – 02.02 – НТХ.СО	Спецификация оборудования и материалов	
АБВГ – 02.02 – НТХ.П	Перечень входных и выходных сигналов	

Подпись и дата

Инв.N дубл.

Взам.инв.N

Подпись и дата

Инв. N подл.

				АБВГ – 02.02 – НТХ		
				Одноконтурная система отопления с циркуляционными насосами и насосом подпитки	Стадия	Лист	Листов
						1	5
Н.контр.						
Втор.пров.				Общие данные		
Проверил						
Разработал						

Формат А3

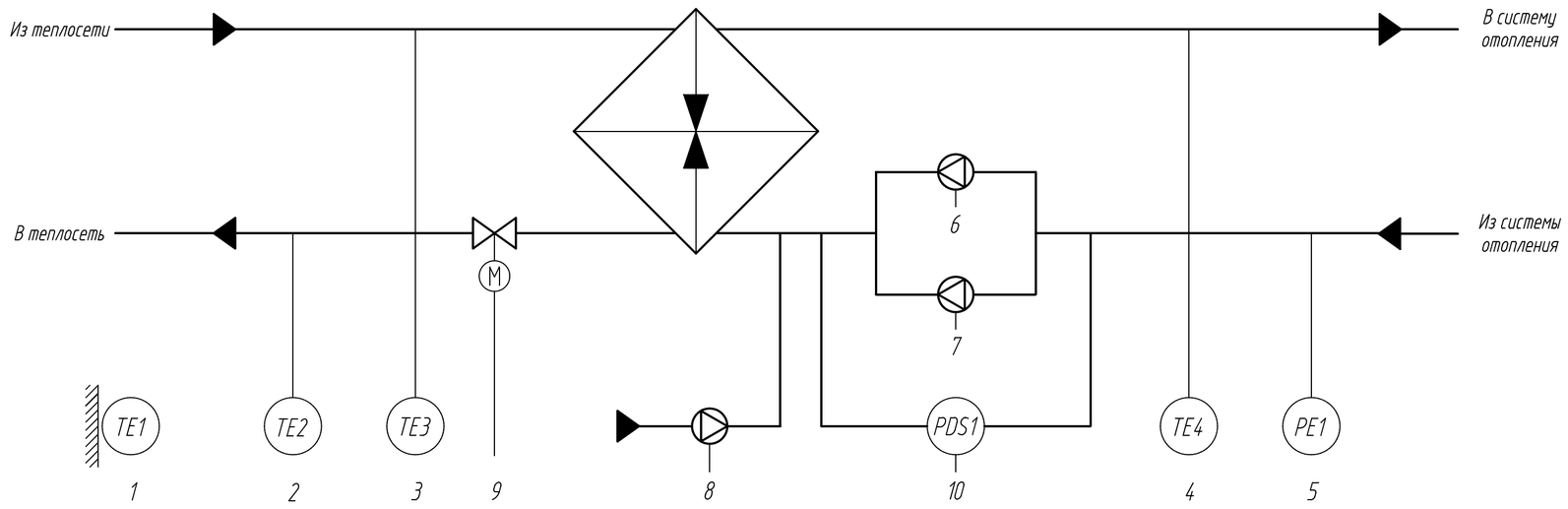

	1	2	3	4	5	6	7	8	9		10			
	Температура наружного воздуха	Температура воздрата теплоносителя	Температура подачи теплоносителя	Температура в контуре отопления	Давление в контуре отопления	Циркуляционный насос №1	Циркуляционный насос №2	Насос подпитки	Клапан запорно-регулирующий	Светозвуковая сигнализация	Реле давления	Отключение сигнализации	Перевод в режим "Ночной"	Перевод в режим "Летний"
Приборы по месту	TE1	TE2	TE3	TE4	PE1	NS1	NS2	NS3	ET1	HA1	PDS1			
Шкаф автоматики (ША1): Приборы на щите												SB1	SA1	SA2
Аналоговый ввод (AI)	○	○	○	○	○									
Аналоговый вывод (AO)														
Дискретный ввод (DI)											○	○	○	○
Дискретный вывод (DO)						○	○	○	○	○	○			

АБВГ – 02.02 – НТХ				
Одноконтурная система отопления с циркуляционными насосами и насосом подпитки	Стадия	Лист	Листов	
		2		
Схема автоматизации				

Н.контр.
Втор.пров.
Проверил
Разработал

Подпись и дата
Инв.N дубл.
Взам.инв.N
Подпись и дата
Инв. N подл.

Формат А2

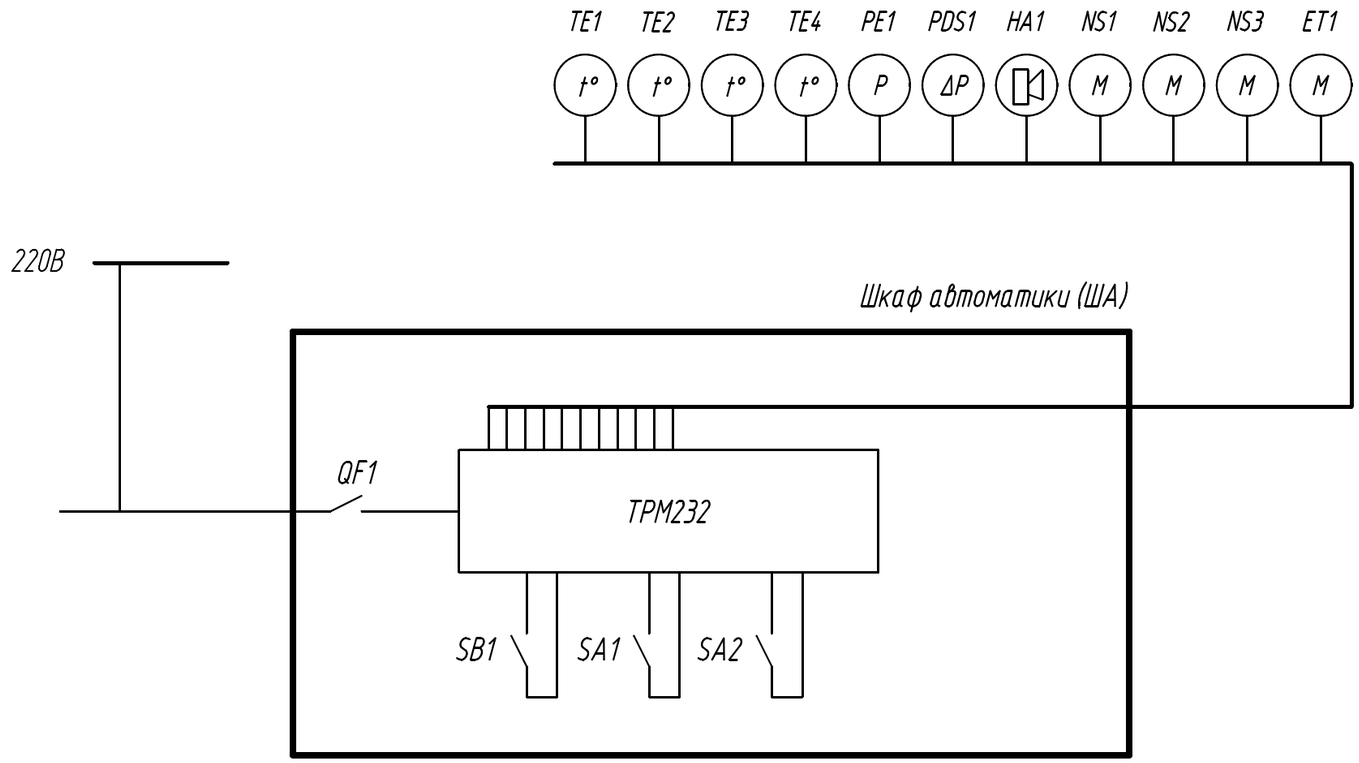

Технологическое помещение

ША – Шкаф автоматики
ET – Клапан запорно-регулирующий
PE – Датчик давления
PDS – Реле давления
QF – Автоматический выключатель
SA – Выключатель
SB – Кнопка
TE – Датчик температуры

				АБВГ – 02.02 – НТХ			
				Одноконтурная система отопления с циркуляционными насосами и насосом подпитки	Стадия	Лист	Листов
						3	
Н.контр.							
Втор.пров.				Схема структурная комплекса технических средств			
Проверил							
Разработал							

Подпись и дата
Инв.N дубл.
Взам.инв.N
Подпись и дата
Инв. N подл.

Формат А3

Наименование параметра и место отбора импульса	Датчики						Исполнительные механизмы			
	Температура наружного воздуха	Температура возврата теплоносителя	Температура подачи теплоносителя	Температура в контуре отопления	Давление в контуре отопления	Давление на насосах	Клапан запорно-регулирующий	Насос №1	Насос №2	Насос подпитки
Тип прибора	ДТС 3005	ДТС 3105	ДТС 3105	ДТС 3105	ПД100					
Поз. обозначение (по спец.оборуд-я)	TE1	TE2	TE3	TE4	PE1	PDS1	ET1	NS1	NS2	NS3

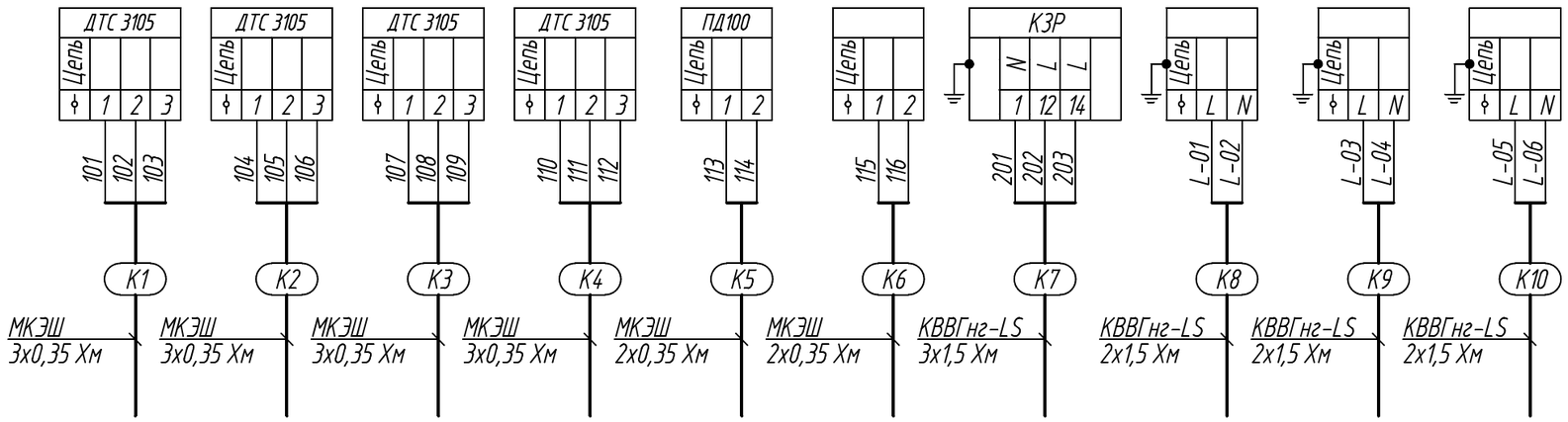

См. лист 5

Подпись и дата

Инв.N дубл.

Взам.инв.N

Подпись и дата

Инв. N подл.

				АБВГ – 02.02 – НТХ		
				Одноконтурная система отопления с циркуляционными насосами и насосом подпитки	Стадия	Лист	Листов
						4	
Н.контр.							
Втор.пров.				Схема подключения внешних проводок. (начало)		
Проверил						
Разработал						

Формат А3

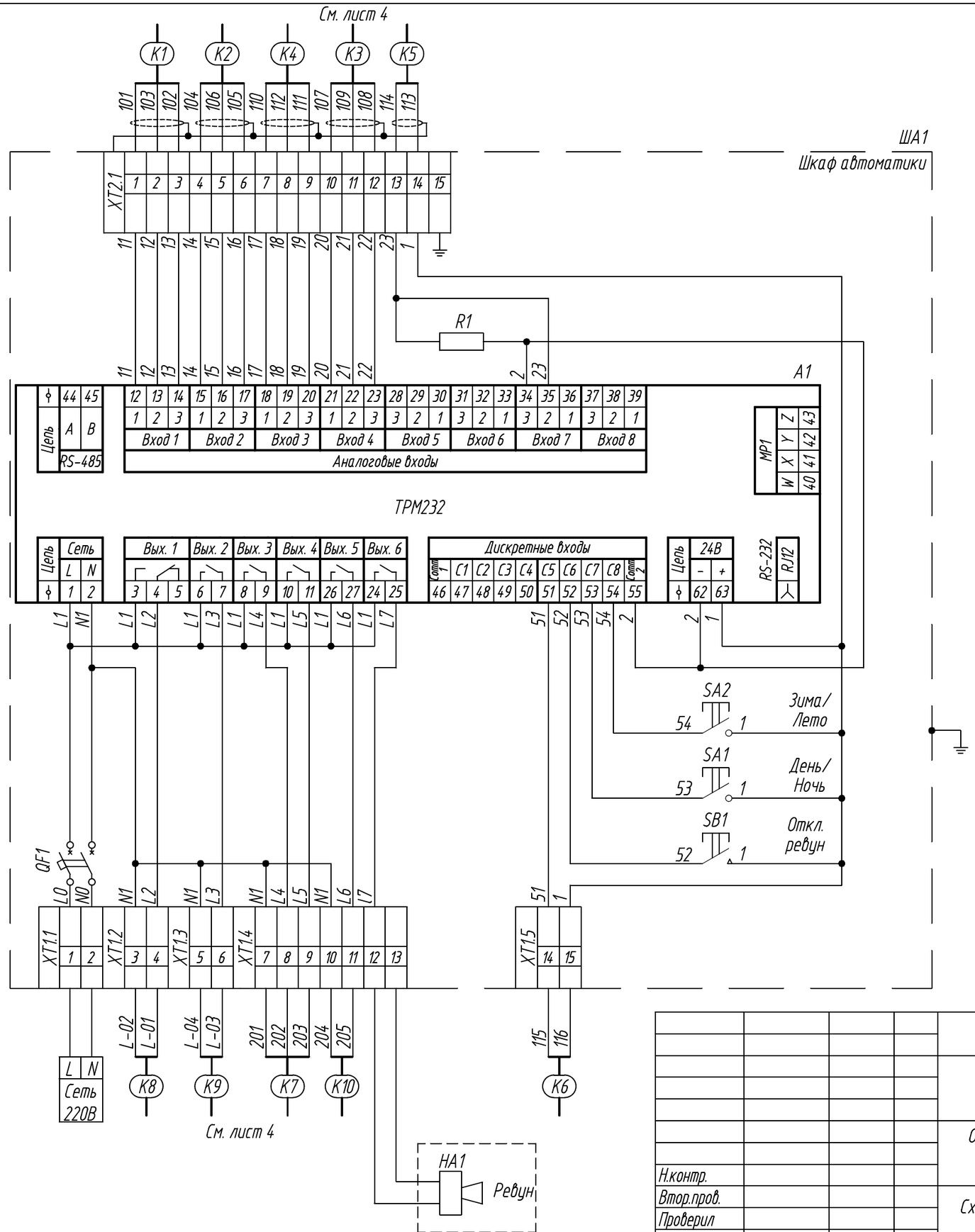

				АБВГ – 02.02 – НТХ			
				Одноконтурная система отопления с циркуляционными насосами и насосом подпитки	Стадия	Лист	Листов
						5	
Н.контр.				Схема подключения внешних проводок. (окончание)			
Втор.пров.							
Проверил							
Разработал							

Подпись и дата

Инв.N дубл.

Взам.инв.N

Подпись и дата

Инв. N подл.

Формат А3