Поз. обознач.	Наименование	Кол.	Примечание
AA1	Программируемое реле для локальных систем		
	ПР114-224.8Д4А.РРРРх, ТМ "ОВЕН"	1	
AA2...AA5	Преобразователь давления измерительный		
	ПД100, ТМ "ОВЕН"	4	
QF1	Автомат защиты	1	
R1...R4	Резистор ⩽400 Ом	4	

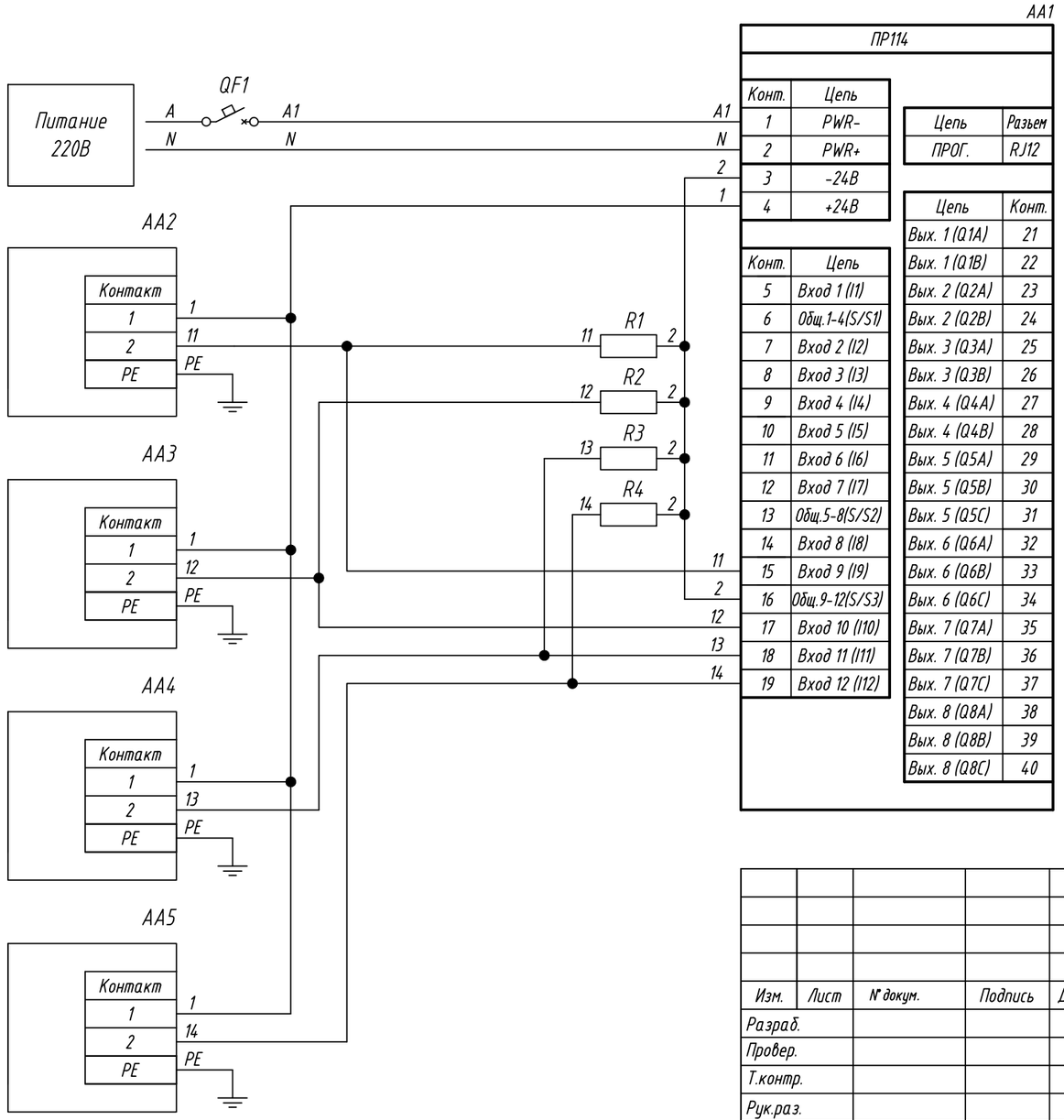

Конт.	Цепь
1	PWR-
2	PWR+
3	-24В
4	+24В

Конт.	Цепь
5	Вход 1 (I1)
6	Общ.1-4(S/S1)
7	Вход 2 (I2)
8	Вход 3 (I3)
9	Вход 4 (I4)
10	Вход 5 (I5)
11	Вход 6 (I6)
12	Вход 7 (I7)
13	Общ.5-8(S/S2)
14	Вход 8 (I8)
15	Вход 9 (I9)
16	Общ.9-12(S/S3)
17	Вход 10 (I10)
18	Вход 11 (I11)
19	Вход 12 (I12)

Цепь	Разъем
ПРОГ.	RJ12

Цепь	Конт.
Вых. 1 (Q1A)	21
Вых. 1 (Q1B)	22
Вых. 2 (Q2A)	23
Вых. 2 (Q2B)	24
Вых. 3 (Q3A)	25
Вых. 3 (Q3B)	26
Вых. 4 (Q4A)	27
Вых. 4 (Q4B)	28
Вых. 5 (Q5A)	29
Вых. 5 (Q5B)	30
Вых. 5 (Q5C)	31
Вых. 6 (Q6A)	32
Вых. 6 (Q6B)	33
Вых. 6 (Q6C)	34
Вых. 7 (Q7A)	35
Вых. 7 (Q7B)	36
Вых. 7 (Q7C)	37
Вых. 8 (Q8A)	38
Вых. 8 (Q8B)	39
Вых. 8 (Q8C)	40

Изм.	Лист	№ докум.	Подпись	Дата
Разраб.				
Провер.				
Т.контр.				
Рук.раз.				
Н.контр.				
Утв.				

ПР114,
Подключение датчика давления с выходным сигналом 4...20мА

Схема электрическая принципиальная

Лит.	Масса	Масштаб
Лист	Листов 1	

Подпись и дата
Инв. № дубл.
Взам. инв. №
Подпись и дата
Инв. № подл.

Копировал

Формат А3