Расположение клемм и зон подключения проводов и вентиляции

Крышка клеммная условно не показана

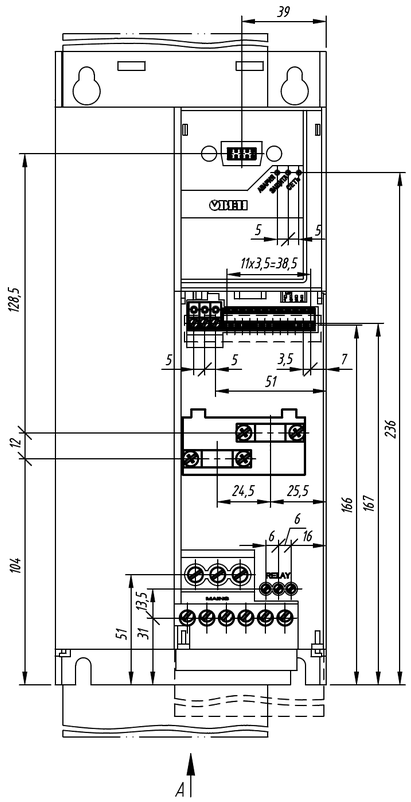

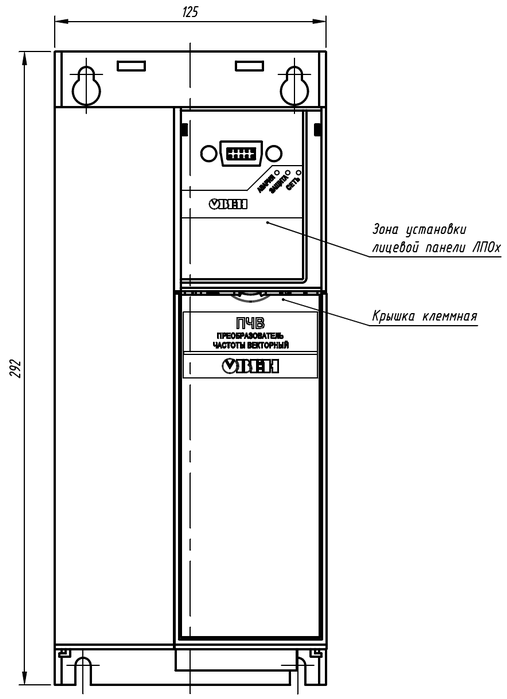

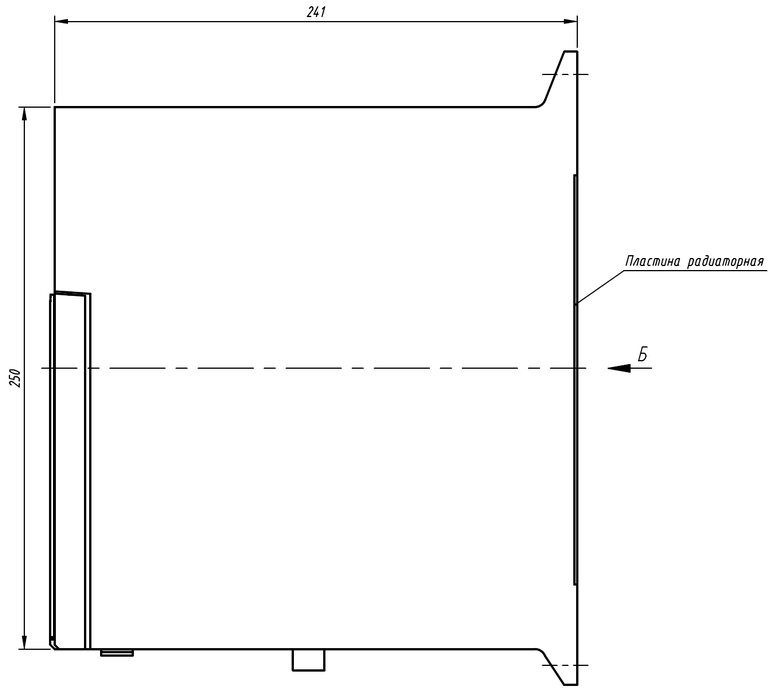

А

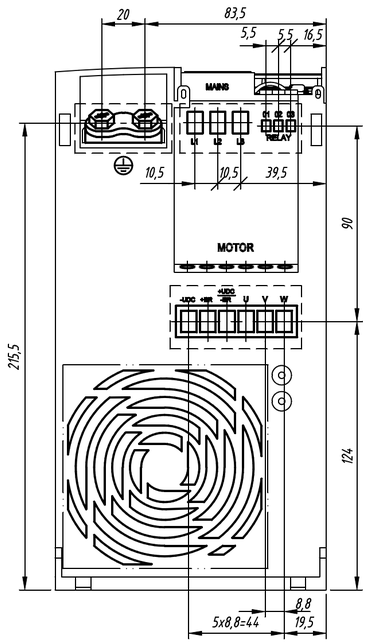

Б

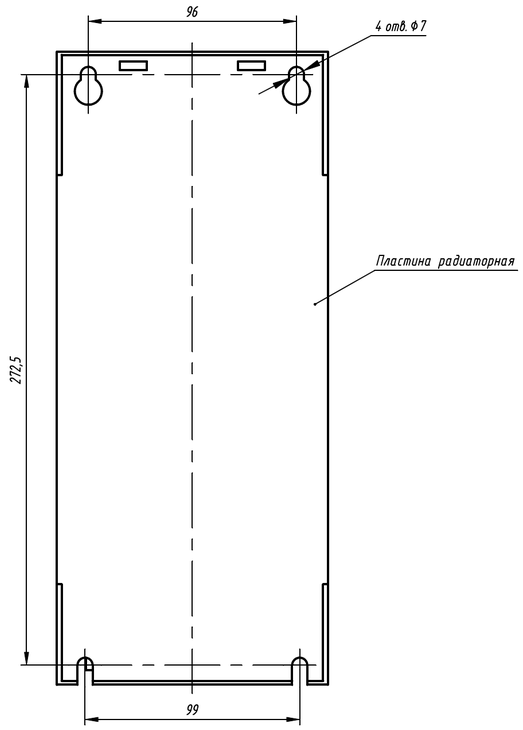

—·— зона вентиляции.

— — — зона подключения проводов.

1. Размеры для справок.
2. Неуказанные предельные отклонения размеров: ±IT12/2.
3. Для охлаждения прибора предусмотрена перфорация сверху и снизу, вентилятор и радиатор.
   3.1. Максимально допустимая температура окружающей среды: + 15...+25°С.
4. 3D модель данного прибора представлена для скачивания в свободном доступе на сайте компании "ОВЕН" в формате *.STEP.

Изм.	Лист	№ докум.	Подп.	Дата	Преобразователь частоты ПЧВ204. Габаритный чертеж	Лит.	Масса	Масштаб
Разраб.								1:2
Пров.						Лист	Листов	1
Т.контр.								
Н.контр.								
Утв.								

Перв. примен. | Справ. № | Подп. и дата | Инв. № дубл. | Взам. инв. № | Подп. и дата | Инв. № подл.

Копировал | Формат А2